14037028

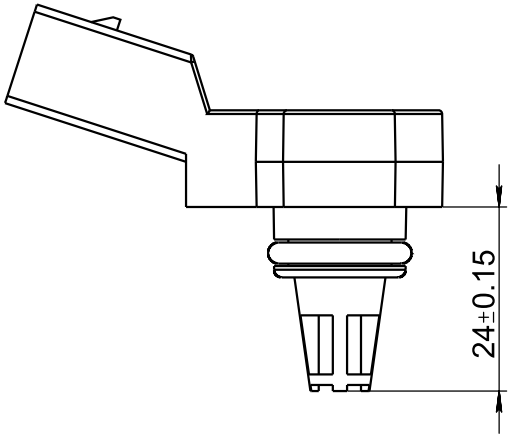

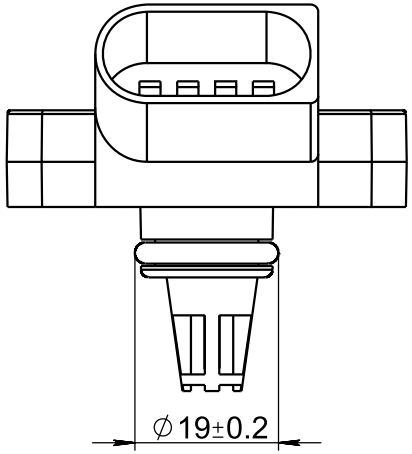

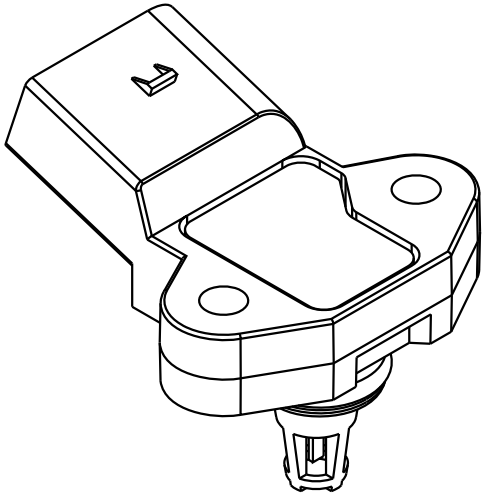

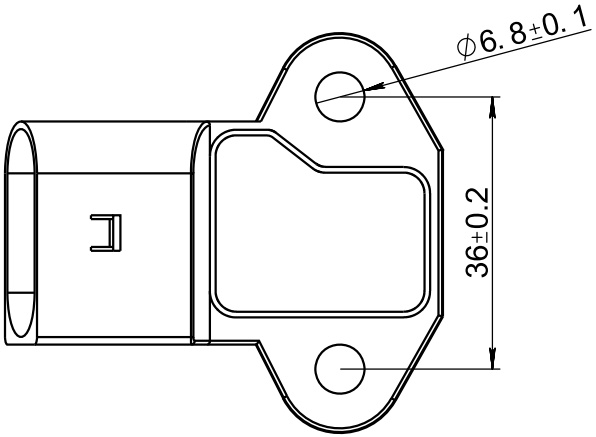

TE PARTS					14037028			
Изм.	Лист	No. докум.	Подп.	Дата	Датчик давления	Лит.	Масса	Масштаб
Разраб.								1:1
Пров.								
Т. контр.						Лист	Листов 1	
					PA66 армированный нейлон (черный) + GF30			
Н. контр.								
Утв.								