10323470

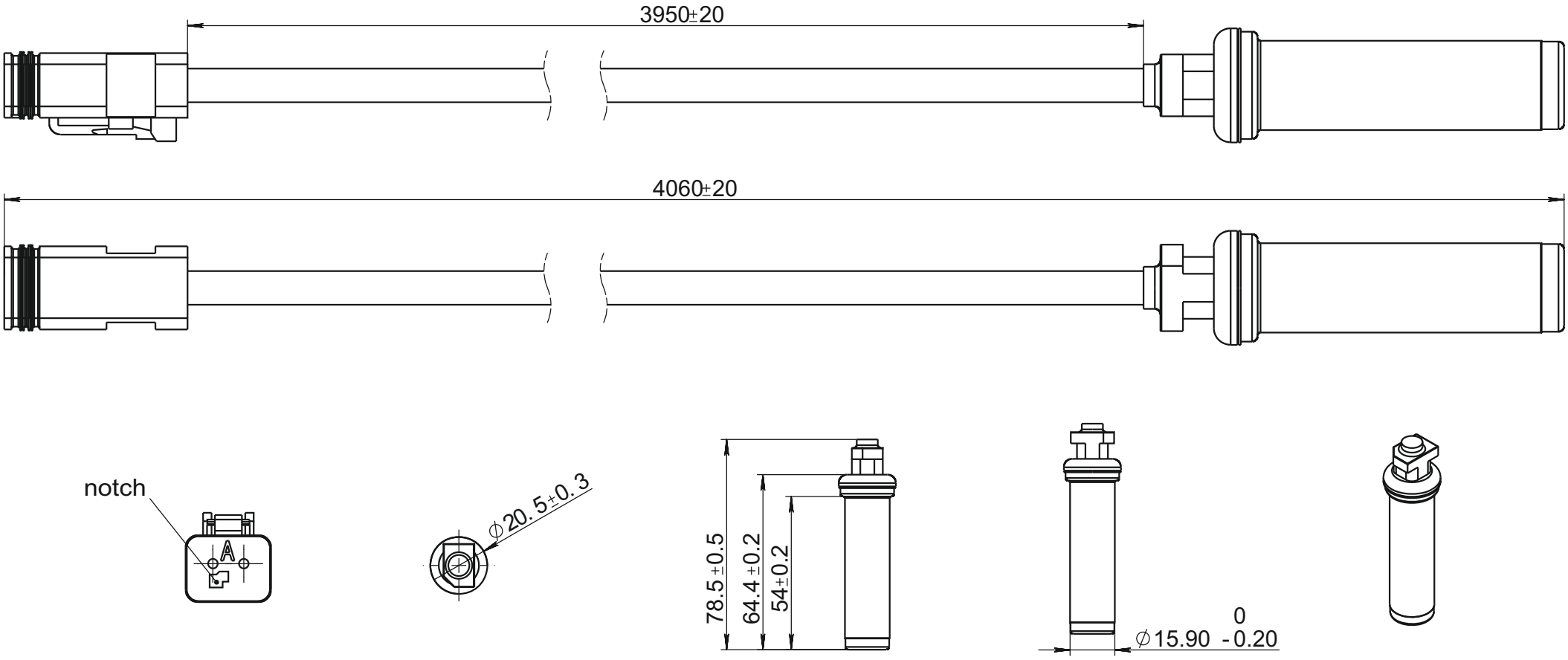

TE PARTS					10323470			
Изм.	Лист	No. докум.	Подп.	Дата	Датчик ABS	Лит.	Масса	Масштаб
Разраб.								1:1
Пров.								
Т. контр.						Лист	Листов 1	
Н. контр.					PA66 армированный нейлон (черный) + GF30			
Утв.								