10500532

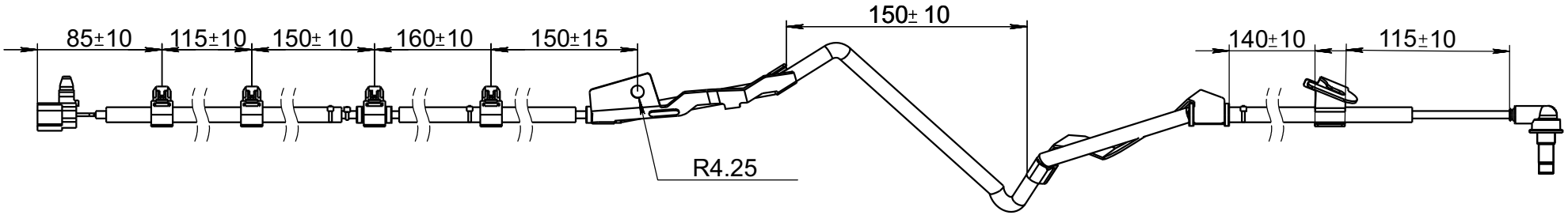

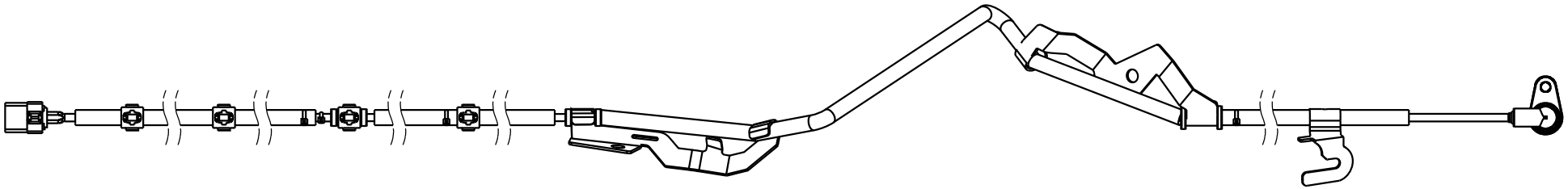

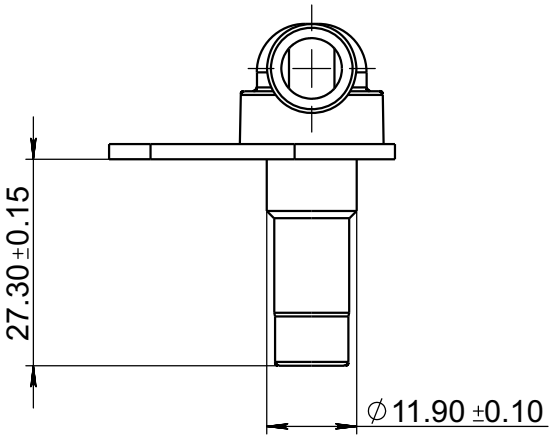

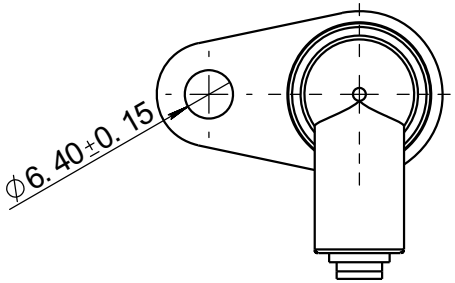

TE PARTS					10500532		
Изм.	Лист	No. докум.	Подп.	Дата	Датчик ABS	Лит. / Масса	Масштаб 1:1
Разраб.							
Пров.							
Т. контр.						Лист	Листов 1
Н. контр.					PA66 армированный нейлон (черный) + GF30		
Утв.							